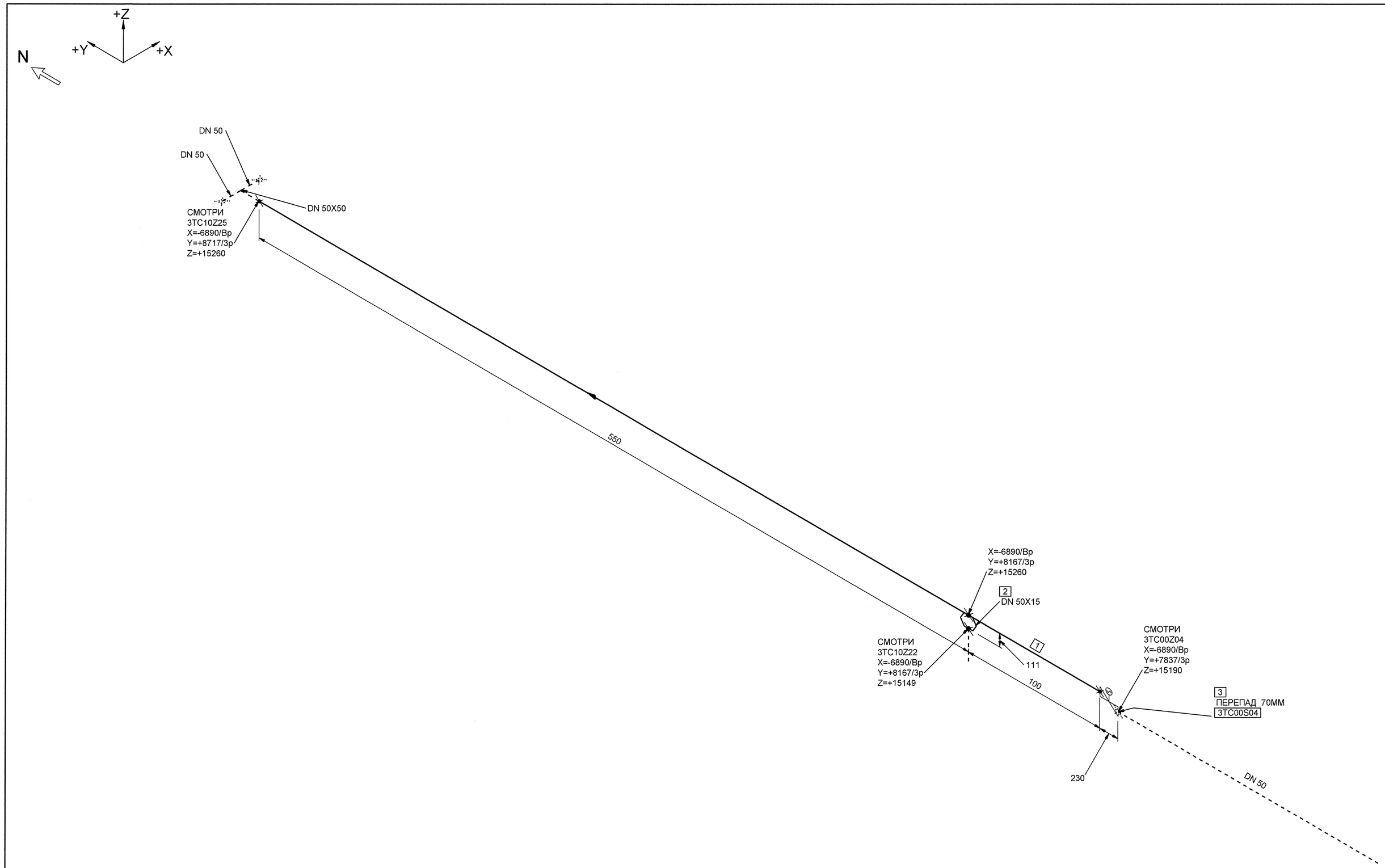

МОНТАЖНЫЕ ЭЛЕМЕНТЫ

ПОЗ	НАИМЕНОВАНИЕ	КОЛ	МАТЕРИАЛ	МАССА ЕД-ЦЫ, КГ
1	БК-592665-03 ТРУБА 57х5,5	0.650 М	08Х18Н10Т ТУ 14-3Р-197-2001	7.02
2	02 ОСТ 24.125.11-89 ШТУЦЕР DN 15	1	08Х18Н10Т ГОСТ 5949-75**	0.20
3	А10 823-0200-50-01 2BIIa ТУ 422-21-52/08 КЛАПАН ЗАПОРНЫЙ СИЛЬФОННЫЙ С ЭЛЕКТРОПРИВОДОМ С ПАТРУБКАМИ ПОД ПРИВАРКУ DN 50 Pp 18,0 МПа Tp 350°C НЕРЖАВЕЮЩАЯ СТАЛЬ	1	СБОРНЫЙ	123.70

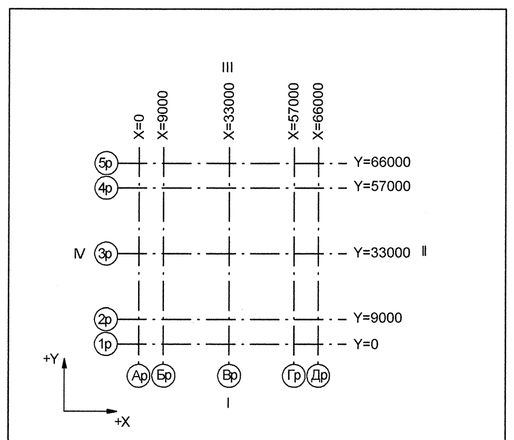

Номер трубопровода - II
Подведомственность - ПНАЭГ 7-008-89
Классификационное обозначение по НП-001-97 - 3Н
Группа по ПНАЭГ 7-008-89 - С
Класс безопасности по НП-001-97 - 3
Категория сейсмостойкости по НП-031-01 - II
Рабочие параметры: Pp= 17.64 МПа, tp=350°C
Параметры гидроиспытания: Pr=24.50 МПа, t не менее 5°C
Среда- Дренажи
Газовые сдувки

3TG11Z01_01		3	DN 100	Z+ 2700 X+ 175 Y- 2775		3TG11W01/N1				S8 3TG11Y01/PT-997				3TG11J01/ TF-235
Код блока	Трубопроводы проектируемые	Позиция детали	Условный проход	Координаты элементов в здании		Код оборудования/ Номер патрубка	Шов заводской	Шов монтажный	Резьбовое соединение	Позиция опоры Код опоры / код проходки	Направление среды	Переход	Штуцер	Код герметичной проходки/ код проходки

Изм.	Кол.уч.	Лист	№ док.	Подпись	Дата
Инж. 2к.		Сидоренко			18.07
Пров. инж. 2к.		Случевская			18.07
Пров.вед.инж.		Махотина			18.07
Нач. гр.		Жубрев			18.07
Н.контр.		Краснояров			18.07

АРХИВНЫЙ ЭКЗЕМПЛЯР

Инв. № подл. R3.03733.1.0.13
Лист 49

R3.TC10.3072.013.01.00.021

Ростовская АЭС Блок 3

Реакторное отделение
Герметичная часть
Трубопроводы байпасной очистки воды I контура
Pp больше 2.2 МПа

Стадия	Лист	Листов
Р	1	1

Изометрический чертеж
3TC10Z21

ОАО "НИАЭП" 2012

Формат А1

Взам. инв. N | Подп. и дата | Инв. N подл. R3.03733.1.0.13

ДОПОЛНИТЕЛЬНЫЕ ПОДПИСИ | ДОПОЛНИТЕЛЬНЫЕ ПОДПИСИ